mex-20 HF Plus / mex-20 HF

Equipo Rayos X portátil ligero y compacto

- Ligero, compacto y robusto
- Emite Rayos X constantes sin la influencia de fluctuaciones de energía
- Auto control de la distancia del láser
- Equipado con nuevas funciones de control remoto
- Incorpora panel táctil, pantalla digital y pantalla LED inversa
- Robusto contra golpes externos y contaminación

Especificaciones

Modelo	meX - 20 HF	meX - 20 HF Plus
Salida		
Vol. Tubo./Corrient	90 kV / 20 mA	100 kV / 20 mA
Rango de Tensión	40 - 90 kV in 1 kV pasos	40 - 100 kV in 1 kV steps
Rango mAs	0,3 mAs - 50 mAs 22 pasos	0,3 - 50mAs, 22 steps
Salida Max	1,6 kW at 80 kV	1,6 kW at 80 kV
Tubo RX		
Aplicación	Toshiba D - 124	Toshiba D - 124
Punto focal	1,2 mm	1,2 mm
Capacidad HU	20 kHU	20 kHU
Vel.enfriamiento	250 HU / seg	250 HU / seg
Colimador		
Min. Campo luz: 5 cm x 5 cm @ 1 m SID		
Max. Campo luz: 35 cm x 35 cm @ 65 cm		
Lámpara	40 W Halógena SID	50 W Halógena
Tiempo automático	30 seg.	30 seg.
SID Long. escala	2 m	2 m
Puntero láser	Láser simple	Láser dual
Energía		
Entrada	220 / 240 V)	220 / 240 V
Frecuencia/fase	50 / 60 Hz, fase simple	50 / 60 Hz, fase simple
Voltage comp.	± 10 %	± 10
Características		
7 segmentos LED de lectura reversible, interruptor manual de control remoto		
Memoria PROM	4 APR	4 APR
PEso	8,6 kg	9,8 kg
Dimensiones	230 x 192 x 340 mm	220 x 200 x 352 mm

Accesorios opcionales

Carro PXMS - 1800

Accesorios estándar

Disparador manual

Maleta transporte de alumino

Dimensiones

meX - 20 Lite

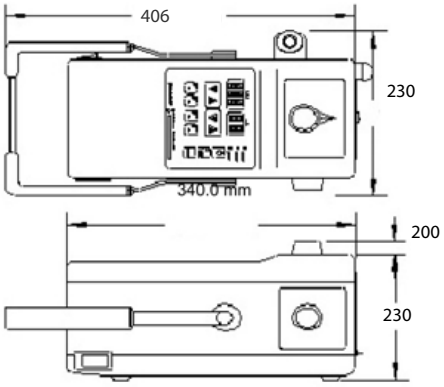

meX - 20 HF PLUS

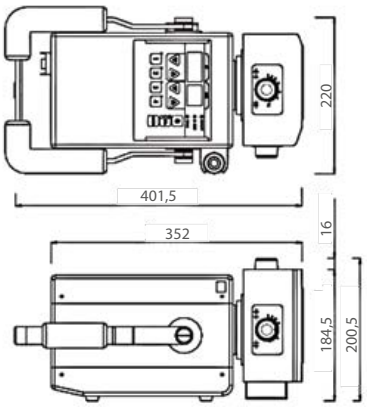

CE