meX-40HF/60HF

Equipo Rayos X portátil, compacto de alto rendimiento

- Tamaño compacto y ligero
- Salida de Rayos X constante, sin influencia de la fluctuación de la línea eléctrica
- Equipado con nuevas funciones de control remoto
- Panel plano táctil, con pantalla LED Digital, opción retroceder
- 8 ranuras técnicas preestablecidas de memoria (PROM)
- Línea automática de compensación de voltaje

Especificaciones

Modelo		meX-40HF	meX -60HF
Salida	Tubo Vol./corriente	100kV/35mA	100kV/60mA
	Rango del voltaje	40-100kV, 1kV paso	←
	Rango mAs	0.4-100mAs, 25 pasos	←
	Salida máxima energía	2.4kW@80kV	3.2kW@80kV
Tubo Rayos X	Aplicación	Toshiba D-124	Toshiba D-205B
	Punto focal	1.2mm	2.0mm
	Capacidad HU	20kHU	40kHU
	Vel. enfriamiento	250HU/sec	378HU/sec
Colimador	Luz de campo min.	5cm×5cm @1m SID	←
	Luz de campo max.	35cm×35cm @65cm SID	←
	Lámpara	50w bombilla halógena	150w bombilla halógena
	Auto temporizador	30 sec	←
	Longitud escala SID	2 m	←
	Puntero láser	Rayo laser incorporado	←
Energía	Entradas	110/220 VAC	220-240 VAC
	Frecuencia / Fase	50/60Hz monofásico	←
	Compensación Voltaje	±10%	←
Panel de control		LED de 7 segmentos de lectura de funcion reversible, interruptor de control remoto Pantalla Digital de LED: mAs & KV Software de control remoto & PROM Técnica prestablecida programable Almacenamiento de datos y boton de almacén Indicador LED: Listo y espera	
Peso		12.8 kg	14.6 kg
Dimensiones (WxHxL)		250×195×355	←
Características especiales		8 APR	←

Accesorios opcionales

PXMS-1800

PXVT-2000

" Disponibles variedad de mesas y stands "

Dimensiones

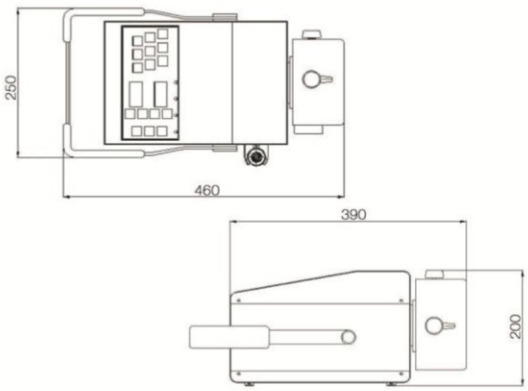

Accesorios estándar

Maleta de transporte

CE 0123

* Todas las especificaciones están sujetas a cambios sin previo aviso